DATA SHEET

ENC500™

GEHÄUSEEINHEIT

Komplett integrierte Lösung: Beinhaltet mechanische und elektrische Komponenten

Schützt Gebläse und Steuerung vor Umgebungseinflüssen

Solide Edelstahl- Konstruktion

Lärmreduzierung

Geringster Aufstellungsflächenbedarf

Ideal vor Codierung, Deckeltrocknung und anderen Anwendungen im Bereich 3,7-7,5kW (5-10HP)

ENC20™

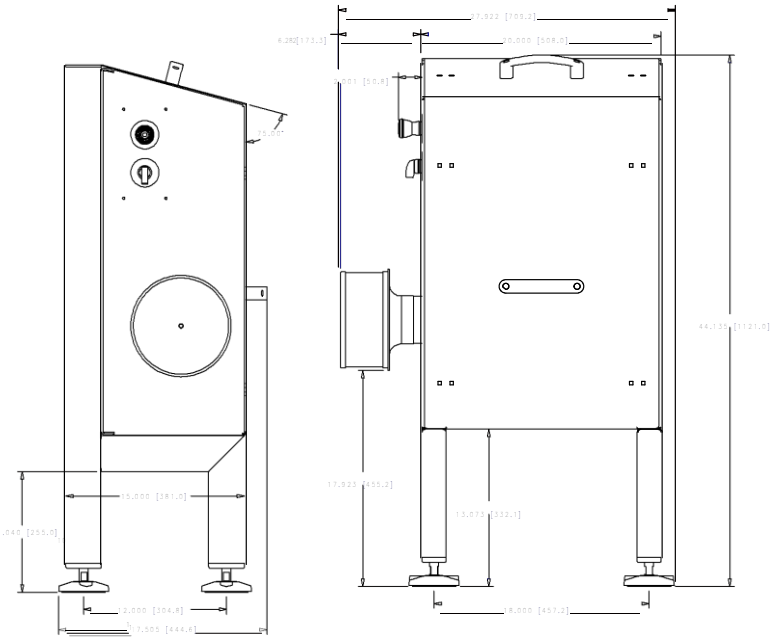

JETAIR™ TECHNOLOGIES, LLC
1884 Eastman Ave., #112, Ventura CA 93003
805-654-7000 main, 805-654-7064 facsimile
www.jetairtech.com or sales@jetairtech.com

Vertretung:

HENCKERT ENGINEERING GMBH
Planung - Anlagenbau - Zubehör -Ersatzteile

Postfach 1320 - 53731 Sankt Augustin
Weißdornweg 26 - 53757 Sankt Augustin
☎ +49(0)2241-341999 +49(0)2241-341990
info@henckert.de

© 2011 JetAir Technologies, LLC Specifications subject to change.